RIEGELVERSCHLÜSSE UND SCHLIEßZYLINDER

PK Schließzylinder

Seite 158 - 159

Die unterschiedlichsten Verschluss- und Schließzylinder-Ausführungen bieten mit ihren Schließoptionen ein Höchstmaß an Sicherheit und Flexibilität.

Schließzylinder mit folgenden Optionen:

- Zylinder mit gleicher Schließung
- Zylinder mit unterschiedlicher Schließung
- Zylinder mit unterschiedlicher Schließung und Masterschlüssel
- Zylinder mit/ohne Blende
- Werkzeugbetätigte Zylinder
- Wahl der Oberflächenvergütung

CM Riegelverschlüsse

Seite 162 - 169

SOUTHCO® **CM Riegelverschlüsse bieten eine Basislösung für schlüssel- oder handbetätigtes Schließen für eine Vielzahl von Anwendungen.**

Passende CM Riegelverschlüsse für jeden Einsatz wählen:

- Verschiedene Größen - universell durch Kombination aller Module
- Vielfältige Zugangskontrolle: schlüssel-, werkzeug- oder handbetätigt
- Flexible Schlüsselcodierung mit/ohne Masterschlüssel
- Reduzierte Lagerhaltungskosten durch modularen Aufbau
- Ausführungen mit Dichtung nach IP Schutzarten
- Attraktive Oberflächen

SOUTHCO® Tubusverschlüsse

Seite 170 - 171

SOUTHCO® **PT Riegelverschlüsse mit Tubusschloss ergänzen mit ihrem hohen Sicherheitsstandard die CM Riegelverschlüsse in ihrer Einsatzvielfalt.**

SOUTHCO® **Tubusverschlüsse überzeugen durch:**

- Hohe Sicherheit mit 7 Zuhaltungen
- Mit ihrer großen Zahl verschiedener Größen eignen sie sich für viele Schranklösungen
- Flexible Verwaltung der Schlüsselcodierungen
- Attraktive Verchromung

PK Schließzylinder

Basis des *SOUTHCO®* PK-Systems

- **Schließzylinder sind einzeln zu bestellen**
- **Große Flexibilität in der Verwaltung der Zugangsrechte**

Werkstoff und Oberfläche

Zinkdruckguss, verchromt, schwarz pulverbeschichtet oder mit Edelstahlkappe

PK-System

Dieses Symbol kennzeichnet alle Verschlüsse, die zum PK-System kompatibel sind

Andere Ausführungen passender Schließzylinder finden Sie unter: *www.southco.com*

Ausführliche Angaben zum *SOUTHCO®* PK-System finden Sie unter *www.security.southco.com*

Alle Schließzylinder des *SOUTHCO®* PK-Systems zeichnen sich durch gleiche Montagemaße aus. Sie lassen sich einfach und schnell in viele *SOUTHCO®* Verschlüsse einsetzen und bei Bedarf wechseln.

Dieses System realisiert eine produktübergreifende Verwaltung der Zugangsrechte von der Fertigung bis zum Einsatz beim Endkunden. Die Tabelle gibt eine aktuelle Übersicht der *SOUTHCO®* Verschlüsse, welche zum PK-System kompatibel sind.

Diese Schließzylinder sind separat bestellbar und bieten folgende Vorteile:

- Verschiedene Verschlüsse, die mit dem gleichen Schlüssel zu schließen sind
- Gleiche Verschlüsse, die mit einer Vielzahl verschiedener Schlüssel zu schließen sind
- Effektive Lagerhaltung durch gezieltes Management der Schließzylinder mit den Zugangsrechten. Die Schließzylinder werden erst in die Verschlüsse eingesetzt, wenn die Zugangsrechte festgelegt und die Schlüssel entsprechend zugeordnet werden

In das *SOUTHCO®* PK-System integrierte Verschlüsse

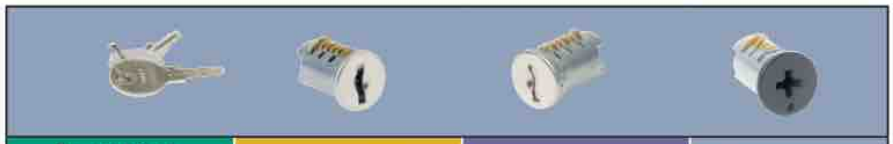

Kompressions-verschlüsse	Riegelverschlüsse	Schnappverschlüsse	CM Verschlüsse
62 Lift & Turn Verschlüsse Seite 97	E5 Flügeldrehknopf Seite 126	R3-20 Stauraumverschlüsse Seite 238	CM-3 mit Dichtung Seite 164
C2 Hebelverschlüsse Seite 106	E5 Knebelgriff Seite 125	AC Betätigungselemente (Bowdenzughebel) Seite 264	CM-6 ohne Dichtung Seite 164
C5 Hebelverschlüsse m. Dichtung Seite 104	E5 Halbolive Seite 124	AC-15 Betätigungselement Seite 265	
	E5 Bündiger Drehknopf Seite 122		
			Griffe und Griffmulden
			P2 Abschließbare bündige Griffmulde Seite 511

Alle Maße in Millimeter, falls nicht anders angegeben

Weitere Optionen erhältlich. Ausführliche Daten, Montageanleitungen und Produktnummern unter

INFO CLIC *www.southco.com/PK*

southco CONNECT · CREATE · INNOVATE

PK Schließzylinder

SOUTHCO® PK-System

Schließzylinder

Schließzylinder -Produktnummern						
Zylinder Serie	Schlüssel Code	Verpackungs-einheit	Edelstahlkappe mit Blende	Edelstahlkappe ohne Blende	Ohne Blende, schwarz pulverbeschichtet	Ohne Blende, verchromt
KA	CH751	1	PK-39-72-13-KCH751	PK-132-13	PK-115-13	PK-116-13
KA	RS001	1	PK-39-72-13-RS001	PK-132-13-RS001	PK-29-15-13-RS001	PK-29-16-13-RS001
KD	10 Codierungen	10	PK-39-72-13-KD1010	PK-132-13-KD1010	PK-29-15-13-KD1010	PK-29-16-13-KD1010
KD	50 Codierungen	50	PK-39-72-13-KD1050	PK-132-13-KD1050	PK-29-15-13-KD1050	PK-29-16-13-KD1050
KD	125 Codierungen	125	PK-39-72-13-KD1125	PK-132-13-KD1125	PK-29-15-13-KD1125	PK-29-16-13-KD1125
MKKD	10 Codierungen	10	PK-39-72-13-MK1010	PK-132-13-MK1010	PK-29-15-13-MK1010	PK-29-16-13-MK1010
MKKD	50 Codierungen	50	PK-39-72-13-MK1050	PK-132-13-MK1050	PK-29-15-13-MK1050	PK-29-16-13-MK1050
MKKD	125 Codierungen	125	PK-39-72-13-MK1125	PK-132-13-MK1125	PK-29-15-13-MK1125	PK-29-16-13-MK1125

Schlüssel	Produktnummer
Masterschlüssel (1)	PK-24-01
De-Installationsschlüssel (1)	PK-11-03

Schlüssel	Produktnummer
CH751	PK-10-01
RS001	PK-10-01-RS001

Werkzeugbetätigte Schließzylinder

Kopfform	Produktnummer Schließzylinder			
	Kreuzschlitz	Schlitz	4 mm Sechskant	8 mm Sechskant
Verchromt	PK-0-34027-01	PK-0-43489-01	PK-0-34323-01	PK-0-40374-01
Schwarz pulverbeschichtet	PK-0-34027-50	PK-0-43489-50	PK-0-34323-50	PK-0-40374-50

Wahl der Zylinder Serie

KA- Keyed Alike:
Alle Zylinder mit gleicher Schließung

KD- Keyed Differently:
Zylinder mit unterschiedlicher Schließung innerhalb eines Systems ohne Masterschlüssel

MKKD - Master Keyed, Keyed Differently: Zylinder mit unterschiedlicher Schließung innerhalb eines Systems mit Masterschlüssel

Hinweis

Je Produktnummer wird 1 Schließzylinder mit 2 Schlüsseln geliefert

Einsetzen des Schließzylinders für die Serien CM-3 und CM-6 (siehe Seite 164)

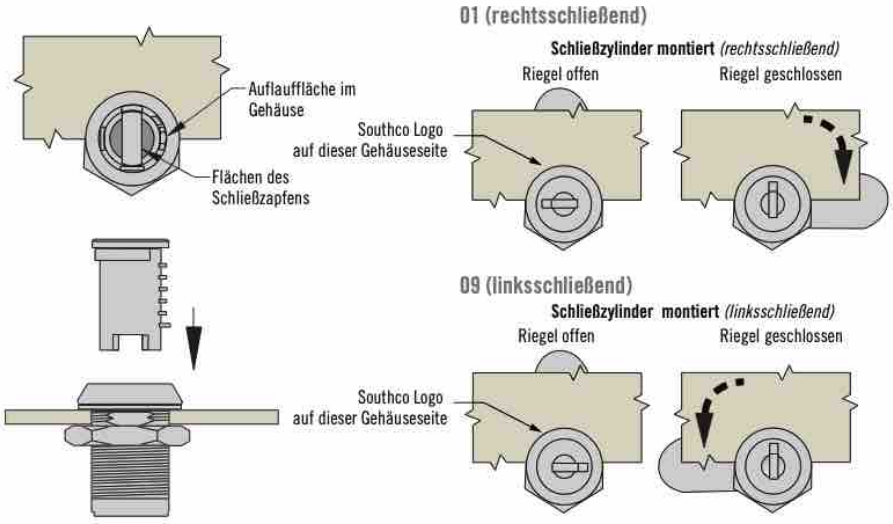

Montagehinweise

1. Nach den Montagevorbereitungen den Verschluss einsetzen, wie auf Seite 167 beschrieben.
2. Der Verschluss muss sich in der Position "geöffnet" befinden, so dass die lange Seite der Blende parallel zu den flachen Seiten des Gehäuses liegt.
3. Den Schließzylinder, ausgerichtet mit den "wafer" auf die Auflauffläche, bis zum Anschlag in das Gehäuse setzen.
4. Mit dem eingesteckten Schlüssel den Schließzylinder drehen bis dieser einrastet und zuverlässig schließt und öffnet.
5. Den Riegel montieren.

southco®
CONNECT · CREATE · INNOVATE

Alle Maße in Millimeter, falls nicht anders angegeben

INFO CLIC www.southco.com/PK

Riegelverschlüsse

Produktklassenübersicht

Übersicht zur schnellen Auswahl von Verschluss und Schließzylinder.

Zylinderschloss erhältlich

PK-System

Schutzart IP/NEMA

Edelstahl

		Verschluss Serie	WERKSTOFF: Edelstahlkappe	WERKSTOFF: Zinkdruckguss und Stahl	INSTALLATION: PK-System	INSTALLATION: Max. Türblattstärke
CM WECHSELBARER SCHLIESSZYLINDER SEITE 164		CM-6	✔	✔	✔	38.9
		CM-3		✔	✔	38.9
CM INTEGRIERTER SCHLIESSZYLINDER SEITE 165-166		CM-5	✔	✔		38.9
		CM-2		✔		38.9
		CM-1		✔		26.2
CM MINI SEITE 168		CM-9		✔		7.5
		CM-9		✔		7.5
PT TUBULAR SEITE 170		PT-1		✔		28.9

Weitere Optionen erhältlich. Ausführliche Daten, Montageanleitungen und Produktnummern unter

INFO CLIC *www.southco.com*

Alle Maße in Millimeter, falls nicht anders angegeben

southco® CONNECT · CREATE · INNOVATE

EIGENSCHAFTEN			SICHERUNGSOPTIONEN				
Schutzart IP/NEMA	Grenzwert (Mittelwert) der Last auf dem Riegel	Haltebereich	Zylinderschloss	Zylinder mit gleicher Schließung (KA)	Zylinder mit unterschliedlicher Schließung (KD)	Zylinder mit unterschiedlicher Schließung mit Masterschlüssel (MKKD)	Werkzeug-betätigt
	180N	6.4 - 57.2	✔	✔	✔	✔	✔
✔	180N	6.4 - 57.2	✔	✔	✔	✔	✔
	180N	1.6 - 57.2	✔	✔			
✔	180N	6.4 - 57.2	✔	✔			
✔	180N	6.4 - 44.5					
	160N	9.7 - 21.3	✔	✔	✔		
	160N	9.7 - 21.3					
	645N	6.4 - 42.8	✔	✔	✔		

Alle Maße in Millimeter, falls nicht anders angegeben

CM Riegelverschlüsse

Auswahl der CM Serie

- **Wechselbare Schließzylinder bieten ein Maximum an Flexibilität**
- **Integrierte Schließzylinder bieten eine einfache und wirtschaftliche Lösung**
- **Staub- und feuchtigkeitsdichte Gehäuse**
- **Verschiedene Oberflächenvergütungen**
- **Sehr variabel in der Kombination von Gehäusegröße, Riegelform und -größe**

Hinweis

Die modulare Kombination von Gehäuse, Riegel und Schließzylinder ermöglicht eine flexible Konfiguration und effektive Lagerbestandshaltung.
Zur Auswahl der passenden Verschluss-Komponenten folgen Sie der Auswahlhilfe auf der nächsten Seite.

Die Wahl der Gehäuseausführung

Wechselbare Schließzylinder

- **Vorteile des PK-Systems**
- **Werkzeugbetätigt**
- **Möglicher Wechsel der Schlüsselcodierung**
- **Sie treffen die Wahl**

Ohne Dichtung CM-6
Seite 164

Mit Dichtung CM-3
Seite 164

Schlüssel Optionen

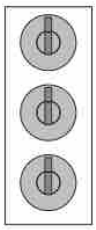

Gleiche Schließung

Unterschiedliche Schließung

Unterschiedliche Schließung mit Master Schlüssel

Werkzeugbetätigt

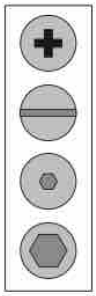

Kreuzschlitz

Schlitz

4mm Innensechskant

8mm Innensechskant

Integrierte Schließzylinder

- **Gleiche Schließung**
- **Zylinderschloss**
- **Flügeldrehknopf**
- **Gehäuse und Schließzylinder bilden eine Einheit**

Ohne Dichtung CM-5
Seite 165

Mit Dichtung CM-2
Seite 165

Flügeldrehknopf CM-1
Seite 166

Weitere Optionen erhältlich. Ausführliche Daten, Montageanleitungen und Produktnummern unter

INFO CLIC *www.southco.com/CM*

Alle Maße in Millimeter, falls nicht anders angegeben

southco CONNECT · CREATE · INNOVATE

CM Riegelverschlüsse

Auswahl von Riegelform und -größe

Bestimmen der Riegelkröpfung

1. Nach der Auswahl des Verschlusses ist die zum Haltebereich passende **Riegelkröpfung** zu bestimmen. Bitte vergleichen Sie in der folgenden Abbildung.

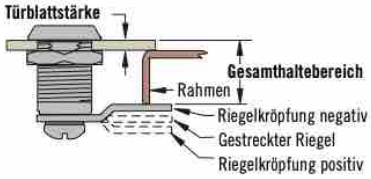

Hinweis: Für eine Gehäusedichtung sind zum gemessenen Gesamthaltebereich 0.5 zu addieren.

2. Suchen Sie im **hellbraunen** Bereich der folgenden Tabelle den ermittelten **Gesamthaltebereich**. Liegt Ihr ermittelter Bereich zwischen zwei Werten, so ist der nächst höhere Eintrag zu wählen.
Hinweis: Wiederholen sich Werte in der Tabelle, so ist für die gegebene **Türblattstärke** das jeweils kürzere Gehäuse zu wählen.

3. Ausgehend vom so definierten Haltebereich entnehmen Sie rechts im grauen Bereich die für die max. **Türblattstärke** Referenznummer der **Gehäuselänge**. Diese ist Teil der Produktnummer.

4. Zurück in die Spalte mit Ihrer Haltebereichsangabe (im **braunen** Bereich) finden Sie unterhalb im **grünen** Bereich dieser Spalte die Produktnummern des Riegels.

5. Wählen Sie im **blauen** Bereich die benötigte Riegelausführung und -länge, um im grünen Bereich die **Produktnummer des Riegels** zu finden.

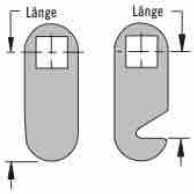

6. Mit den Angaben zum Riegel der Verschlüsse (CM-6, CM-3, CM-2, CM-5, CM-1) können Sie die **Produktnummer** Ihres Verschlusses vervollständigen.

Tabelle der Riegel-Produktnummern

Gesamthaltebereiche							Max. Türblattstärke	H Referenznummer Gehäuselänge
20.7	17.5	14.3	11.1	8	4.8	1.6	2.4	7
25.4	22.2	19.1	15.9	12.7	9.5	6.4	7.1	1
31.8	28.6	25.4	22.2	19.1	15.9	12.7	13.5	2
38.1	34.9	31.8	28.6	25.4	22.2	19.1	19.8	6
44.5	41.3	38.1	34.9	31.8	28.6	25.4	26.2	3
50.8	47.6	44.5	41.3	38.1	34.9	31.8	32.5	4
57.2	54	50.8	47.6	44.5	41.3	38.1	38.9	5

Riegel Produktnummer							Riegellänge	Schließrichtung
Riegelkröpfung negativ			Gestreckter Riegel	Riegelkröpfung positiv				
CM-C606	CM-C406	CM-C206	CM-C006	CM-C206	CM-C406	CM-C606	19.1	Ohne Haken
CM-C610	CM-C410	CM-C210	CM-C010	CM-C210	CM-C410	CM-C610	31.8	
CM-C614	CM-C414	CM-C214	CM-C014	CM-C214	CM-C414	CM-C614	44.5	
CM-L606	CM-L406	CM-L206	CM-H006	CM-H206	CM-H406	CM-H606	19.1	Links
CM-L610	CM-L410	CM-L210	CM-H010	CM-H210	CM-H410	CM-H610	31.8	
CM-L614	CM-L414	CM-L214	CM-H014	CM-H214	CM-H414	CM-H614	44.5	
CM-H606	CM-H406	CM-H206	CM-H006	CM-L206	CM-L406	CM-L606	19.1	Rechts
CM-H610	CM-H410	CM-H210	CM-H010	CM-L210	CM-L410	CM-L610	31.8	
CM-H614	CM-H414	CM-H214	CM-H014	CM-L214	CM-L414	CM-L614	44.5	

Einfacher geht es mit Online Configurator unter www.southco.com

Alle Maße in Millimeter, falls nicht anders angegeben

CM Riegelverschlüsse

Wechselbarer Schließzylinder

- **Ideal für Schließzylinder verschiedener Codierung oder Werkzeugbetätigung**
- **Mit Dichtung für Schutzart IP65/NEMA 4 Schutzart**
- **Schließzylinder und Riegel sind separat zu bestellen**
- **Master- und Einzelschlüssel erhältlich**

Werkstoff und Oberfläche

Gehäuse: Zinkdruckguss, verchromt oder schwarz pulverbeschichtet
Kappe: Edelstahl

Festigkeitsrichtwerte

Mittlerer Grenzwert der auf den Riegel wirkenden Last: 180 N

Hinweise zur Installation

Seite 167

Zubehör

Seite 169

Zylinderschloss mit Dichtung

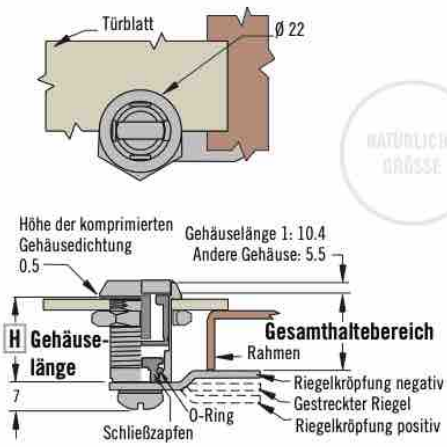

Zylinderschloss ohne Dichtung

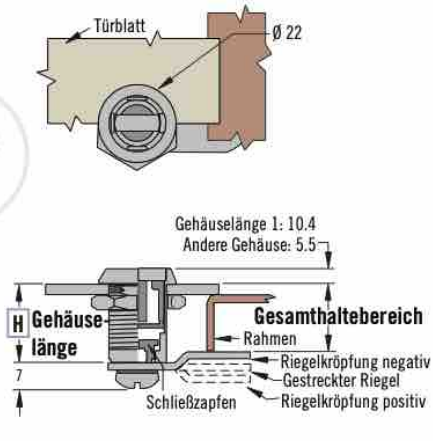

Schließrichtung

R 01 (rechtsschließend)

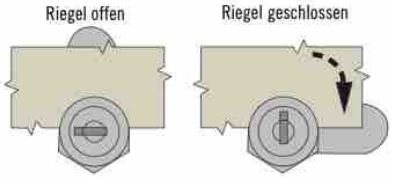

R 09 (linksschließend)

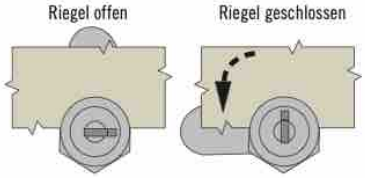

Bestimmen der Produktnummer

Siehe Tabelle

Produktnummer für Gehäuse (ohne Schließzylinder und Riegel)

Gehäuse, Schließzylinder und Riegel sind separat zu bestellen

Produktnummern für Schließzylinder und deren Installation, siehe Seite 159

Riegel, Seite 167

Tabelle der Riegel-Produktnummer, siehe Seite 163

Version mit Dichtung

CM - 3 - H F 1 R - NUB

- **F Oberfläche**
  - **B** Schwarz pulverbeschichtet
  - **C** Verchromt
- **H** → Referenznummer der Gehäuselänge
- **R Schließrichtung**
  - **01** Rechtsschließend
  - **09** Linksschließend

Max. Türblattstärke	Gehäuselänge	H Referenznummer der Gehäuselänge
7.1	16	1
13.5	22	2
19.8	28.5	6
26.2	35	3
32.5	41	4
38.9	48	5

Version ohne Dichtung

CM - 6 - H S4 R - NUB

(Kappe: Edelstahl)

Weitere Optionen erhältlich. Ausführliche Daten, Montageanleitungen und Produktnummern unter

INFO CLIC *www.southco.com/CM*

Alle Maße in Millimeter, falls nicht anders angegeben

southco CONNECT · CREATE · INNOVATE

CM Riegelverschlüsse
Integrierter Schließzylinder

Schließzylinder mit Dichtung

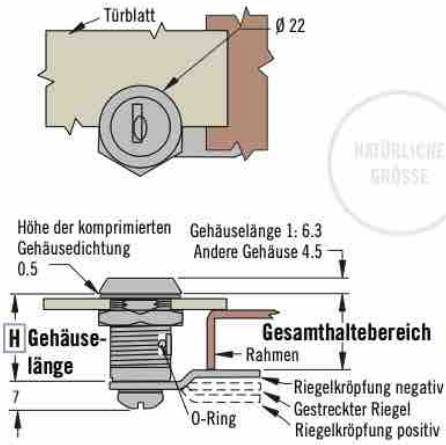

Schließzylinder ohne Dichtung

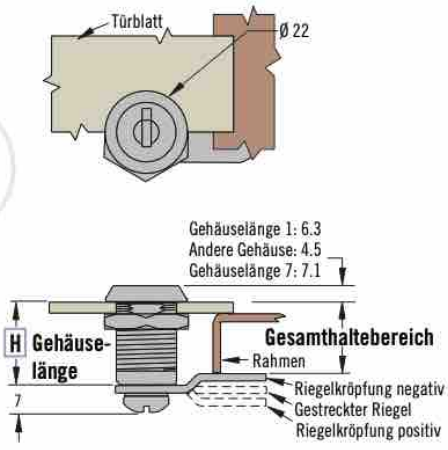

NATÜRLICHE GRÖSSE

Schließrichtung

R 01 (Rechtsschließend)

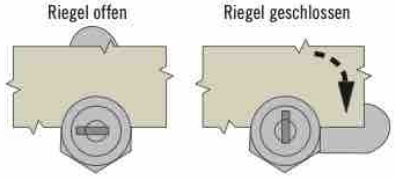

R 09 (Linksschließend)

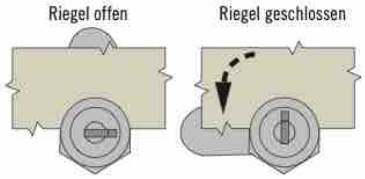

Version mit Dichtung

CM - 2 - H F 1 R - 2SB

F Oberfläche
- **B** Schwarz pulverbeschichtet
- **C** Verchromt

Max. Türblatt-stärke	Gehäuselänge	H Referenznummer der Gehäuselänge
2.4	11	**7 (nur ohne Dichtung)**
7.1	16	**1**
13.5	22	**2**
19.8	28.5	**6**
26.2	35	**3**
32.5	41	**4**
38.9	48	**5**

R Schließrichtung
- **01** Rechtsschließend
- **09** Linksschließend

Version ohne Dichtung

CM - 5 - H S4 R - 2TB

(Kappe: Edelstahl)

- **Zylinderschloss mit Edelstahlkappe ohne Blende**
- **Mit Dichtung für Schutzart IP65/NEMA 4 Schutzart**
- **Riegel sind separat zu bestellen**

Werkstoff und Oberfläche
Gehäuse: Zinkdruckguss, verchromt oder schwarz pulverbeschichtet
Kappe: Edelstahl

Festigkeitsrichtwerte
Mittlerer Grenzwert der auf den Riegel wirkenden Last: 180 N

Hinweise zur Installation
Siehe Seite 167

Zubehör
Siehe Seite 169

Hinweis
Zylinderschloss: Codierung CH751, gleiche Codierung, Schlüssel in den Endpositionen steckbar (2 Schlüssel geliefert).

Bestimmen der Produktnummer
Produktnummer für Gehäuse (ohne Riegel)

Gehäuse und Riegel sind separat zu bestellen

Riegel, siehe Seite 167

Tabelle der Riegel-Produktnummer, siehe Seite 163

Hinweis
Die Version CM-2-1 hat eine Dichtung, erreicht aber nicht die Schutzart IP65/NEMA4

Weitere Optionen erhältlich. Ausführliche Daten, Montageanleitungen und Produktnummern unter

INFO CLIC www.southco.com/CM

southco® CONNECT · CREATE · INNOVATE

Alle Maße in Millimeter, falls nicht anders angegeben

CM Riegelverschlüsse

Flügeldrehknopf

- **Für Schutzart IP66 und NEMA4**
- **Weiches, gleichmäßiges Schließen**
- **Riegel sind separat zu bestellen**

Werkstoff und Oberfläche
Gehäuse: Zinkdruckguss, verchromt oder schwarz pulverbeschichtet

Festigkeitsrichtwerte
Mittlerer Grenzwert der auf den Riegel wirkenden Last: 180 N

Hinweise zur Installation
Siehe Seite 167

Zubehör
Siehe Seite 169

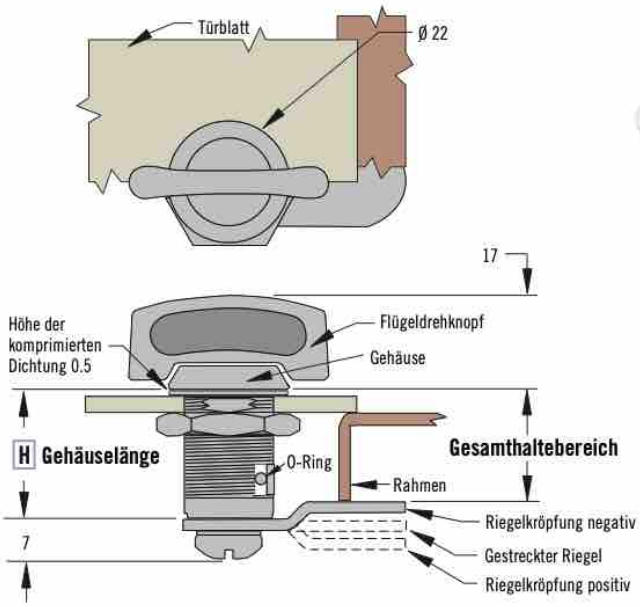

NATÜRLICHE GRÖSSE

Schließrichtung

R 01 (rechtsschließend)

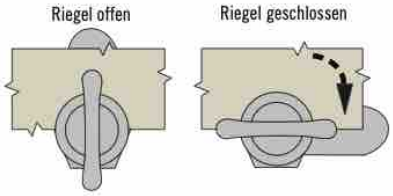

R 09 (linksschließend)

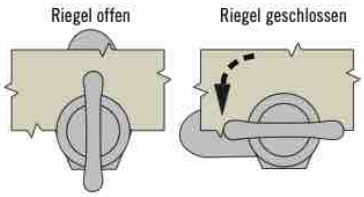

Bestimmen der Produktnummer
Siehe Tabelle

Verschluss-Produktnummer (ohne Riegel)

Verschluss und Riegel separat bestellen

Passende Riegel, s. Seite 167

Tabelle der Riegel-Produktnummer, siehe Seite 163

F Gehäuseoberfläche
- **B** Schwarz pulverbeschichtet
- **C** Verchromt

R Schließrichtung
- **01** Rechtsschließend
- **09** Linksschließend

W Drehknopfoberfläche
- **B** Schwarz pulverbeschichtet
- **C** Verchromt

CM - 1 - H F 1 R - 1 W

H Referenznummer der Gehäuselänge	Gehäuselänge	Max. Türblattstärke
1	16	7.1
2	22	13.5
3	35	26.2

Weitere Optionen erhältlich. Ausführliche Daten, Montageanleitungen und Produktnummern unter

INFO CLIC *www.southco.com/CM*

Alle Maße in Millimeter, falls nicht anders angegeben

southco CONNECT · CREATE · INNOVATE

CM Riegelverschlüsse
Riegel & Montage

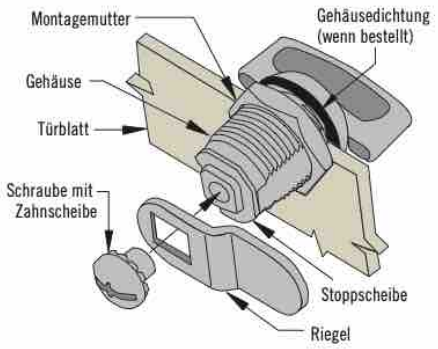

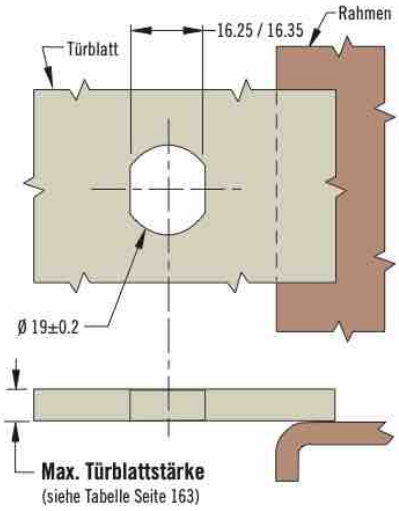

Hinweise zur Installation

1. Die Gehäusedichtung (falls erforderlich) auf das Gehäuse schieben und den Verschluss in das vorbereitete Loch setzen, siehe Maßskizze
2. Die Montagemutter aufsetzen und mit bis zu 5 N•m anziehen
3. Den Riegel ausgerichtet auf Haltebereich und Schließrichtung auf den Schließzapfen setzen
4. Den Riegel mit der Schraube/ Zahnscheibe sichern, max. Drehmoment 4 N•m

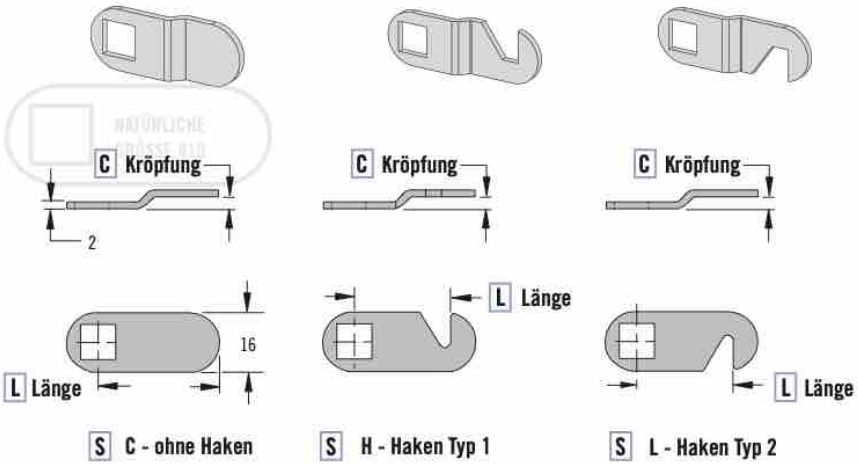

Werkstoff und Oberfläche

Riegel: Stahl, verzinkt

Bestimmen der Produktnummer

Siehe Tabelle

Verschluss und Riegel separat bestellen

Riegel Produktnummer (ohne Verschluss)

Verschlussauswahl, siehe Seiten 164-166

S Riegelform
- **C** ohne Haken
- **H** Haken Typ 1
- **L** Haken Typ 2

C Riegelkröpfung
- **0** Gestreckt
- **2** 3.2
- **4** 6.4
- **6** 9.5

CM - S C L

L Länge
- **06** 19
- **10** 31.8
- **14** 44.5

Weitere Optionen erhältlich. Ausführliche Daten, Montageanleitungen und Produktnummern unter

INFO CLIC *www.southco.com/CM*

southco® CONNECT · CREATE · INNOVATE

Alle Maße in Millimeter, falls nicht anders angegeben

CM Miniatur Riegelverschlüsse

Integrierter Schließzylinder

- **Kleines Gehäuse**
- **Schließzylinder ohne Blende**
- **Riegel sind separat zu bestellen**

Werkstoff und Oberfläche

Schließzylinder: Zinkdruckguss, verchromt oder schwarz pulverbeschichtet
Riegel: Stahl, verzinkt

Festigkeitsrichtwerte

Mittlerer Grenzwert der auf den Riegel wirkenden Last: 160 N

Hinweise zur Installation

1. Das Verschlussgehäuse einsetzen und mit der Montagemutter sichern (max. Anzugsmoment = 4 N•m).
2. Den Riegel ausgerichtet auf Haltebereich und Schließrichtung auf den Schließzapfen setzen.
3. Den Riegel mit der Schraube/ Zahnscheibe sichern, max. Drehmoment 4 N•m.

Zubehör

Siehe Seite 169

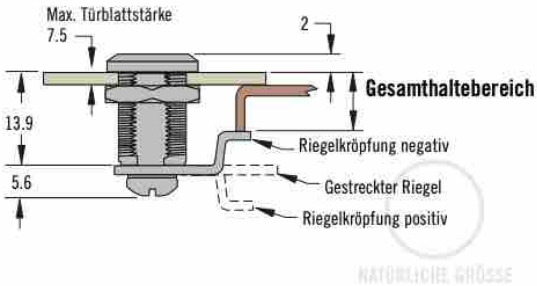

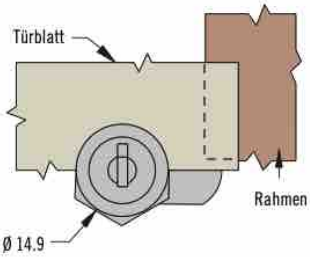

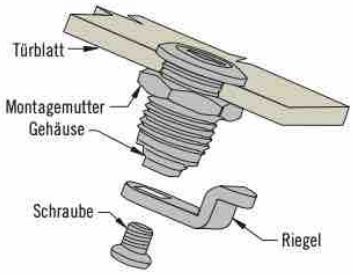

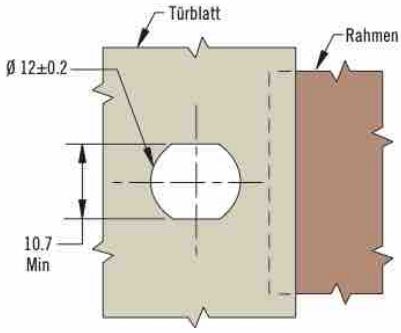

Riegelkröpfung

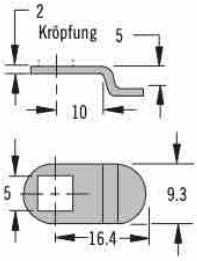

Gestreckter Riegel

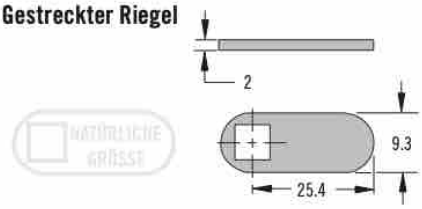

Gesamthaltebereich		
Gesamt-haltebereich	Riegelkröpfung	Riegel-Produktnummer
9.7	Riegelkröpfung negativ	CM-M101
15.4	Gestreckter Riegel	CM-M002
21.3	Riegelkröpfung positiv	CM-M101

Bestimmen der Produktnummer

Verschluss-Produktnummer (ohne Riegel)

Verschluss und Riegel separat bestellen

Tabelle der Riegel-Produktnummer

CM - 9 - 1 F 109 - S - KC

F Oberfläche
B Schwarz pulverbeschichtet
C Verchromt

S Ausführung
12N Flügeldrehknopf
21B Zylinderschloss

KC Schlüssel Codierung
Keine Angabe für Flügeldrehknopf
KA gleiche Codierung M01 (2 Schlüssel geliefert)
KD 10 unterschiedliche Codierungen, ohne Masterschlüssel (2 Schlüssel geliefert)

Weitere Optionen erhältlich. Ausführliche Daten, Montageanleitungen und Produktnummern unter

INFO CLIC *www.southco.com/CM*

Alle Maße in Millimeter, falls nicht anders angegeben

southco CONNECT · CREATE · INNOVATE

CM Riegelverschlüsse
Zubehör · Schlüssel · Ersatz

Zubehör: Der Korrekturwert (s. Tabelle) ist zur Türblattstärke zu addieren

Metall-Schutzkappe

Kunststoff-Schutzkappe

Zuggriff (in Reihe)

Zuggriff (rechtwinklig)

Schlüssel mit Schutzkappe

Metall Zuggriff

Dekorative Scheibe

Klauenscheibe

Dichtungsring

Standard Schlüssel

Bezeichnung	Produktnummer	Werkstoff	Korrekturwert	Geeignet für		
				CM	Mini CM	PT
Metall-Schutzkappe	CM-A-10-01	Zinkdruckguss, verchromt und Edelstahl	0.7	✓		✓
Kunststoff-Schutzkappe	90-2	Santoprene, schwarz	2.1	✓		✓
Zuggriff (in Reihe)	CM-A-08-01	Nylon, schwarz	2.1	✓		✓
Zuggriff (rechtwinklig)	CM-A-08-02	Nylon, schwarz	2.1	✓		✓
Metall Zuggriff	CM-A-09	Edelstahl	1.5	✓		✓
Dekorative Scheibe	CM-A-07-N	Stahl, vernickelt	0.8	✓		✓
Klauenscheibe	CM-A-04	Stahl, verzinkt	0.9	✓		✓
Dichtungsring	CM-A-03	Gummi, schwarz	1.0	✓		✓

Schlüssel (kundenspezifische Logoprägung in der Schutzkappe auf Anfrage)

Bezeichnung	Produktnummer	Geeignet für		
		CM	Mini CM	PT
Standard Schlüssel CH751(Paar)	PK-10-01	✓		
Schlüssel CH751 mit Kappe (Paar)	PK-10-01-05	✓		
Schlüssel CH751 mit Kappe (einzeln)	PK-10-10-05	✓		
De-Installationsschlüssel	PK-11-03	✓		
Masterschlüssel (einzeln)	PK-24-01	✓		
Standard Schlüssel M01(Paar)	PK-10-01-M01		✓	
Tubus Schlüssel (Paar)	PK-60-01-T0001			✓

Ersatzteile

Bezeichnung	Produktnummer	Werkstoff	Geeignet für		
			CM	Mini CM	PT
Gehäuse-Montagemutter	CM-A-01	Zinkdruckguss	✓		
Gehäuse-Montagemutter	PT-A-04-01				✓
Gehäuse-Montagemutter	CM-B-01			✓	
Federclip (Gehäuse)	CM-A-05	Federstahl, verzinkt	✓		
Riegel-Montageschraube	CM-A-02	Stahl, verzinkt	✓		
Riegel-Montageschraube	CM-B-03			✓	
Sechskantmutter mit Zahnung	CM-A-12		✓		
Zahnscheibe	PT-A-09				✓
Riegel-Montagemutter	PT-A-05-01				✓

Alle Maße in Millimeter, falls nicht anders angegeben

PT Riegelverschluss mit Tubusschloss

Integriertes Schloss

- **Sicherheit durch 7 Zuhaltungen**
- **Gleiche oder unterschiedliche Schlüsselcodierung**
- **Riegel sind separat zu bestellen**

Werkstoff und Oberfläche

Zinkdruckguss, verchromt oder schwarz pulverbeschichtet

Festigkeitsrichtwerte

Mittlerer Grenzwert der auf den Riegel wirkenden Last: 645 N

Zubehör

siehe Seiten 169

Hinweise zur Installation

1. Die Montagemutter aufsetzen und mit bis zu max. 5 N m anziehen.
2. Den Riegel ausgerichtet auf Haltebereich und Schließrichtung auf den Schließzapfen setzen
3. Mit der Schraube/Zahnscheibe bis zu 2 N m festziehen.

Schloss ohne Dichtung

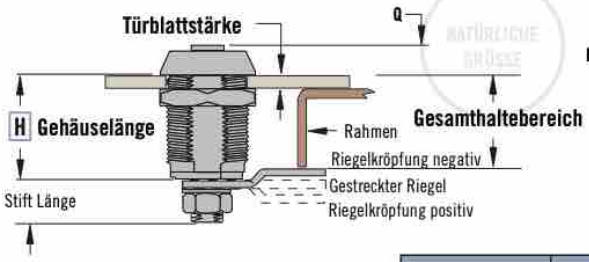

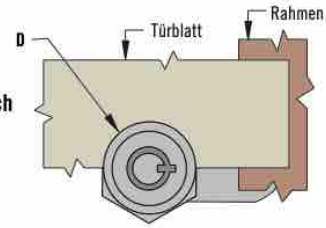

Serie	Schloss ohne Dichtung	
	Q	D
Standard	6.8	Ø 22

Serie	Installation		
	X	Y	Z
Standard	16.26 - 16.36	Ø 19±0.2	19±2

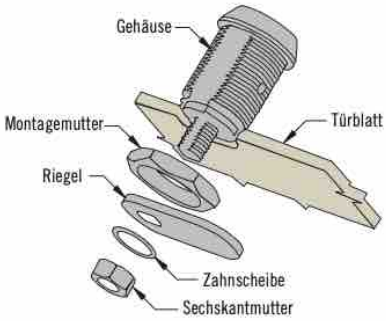

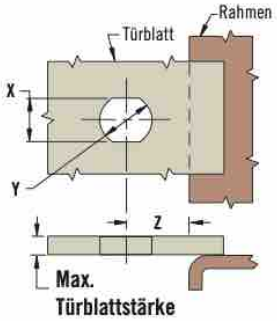

Bestimmen der Produktnummer

Siehe Tabelle

Produktnummer für Gehäuse (ohne Riegel)

Gehäuse und Riegel sind separat zu bestellen

Riegel, siehe Seite 171

R Schließrichtung
01 Rechtsschließend
09 Linksschließend

K Schlüssel Entnahme
B Entnahme: "geschlossen/offen"
L Entnahme: nur "geschlossen"

PT - 1 - H C1 R - 20 K - KC

H Referenznummer der Gehäuselänge	Gehäuselänge	Schließzapfenlänge	Max. Türblattstärke
1	12.7	8.9	5.1
2	17.5	9.5	10.9
3	23.8	9.5	15.9
4	30.5	9.5	22.9
5	36.5	9.5	28.9

KC Schlüssel Codierung
KA gleiche Codierung T0001 (2 Schlüssel geliefert)
KD 50 unterschiedliche Codierungen (T0001 bis T0050) ohne Masterschlüssel (2 Schlüssel geliefert)

Weitere Optionen erhältlich. Ausführliche Daten, Montageanleitungen und Produktnummern unter

INFO CLIC *www.southco.com/PT*

Alle Maße in Millimeter, falls nicht anders angegeben

southco CONNECT · CREATE · INNOVATE

PT Riegelverschlüsse mit Tubusschloss

Riegel & Montage

Gesamthaltebereich					Max. Türblattstärke	Referenznummer Gehäuselänge
19.0	15.9	12.7	9.5	6.4	5.1	1
23.8	20.7	17.5	14.3	11.2	10.9	2
30.1	27	23.8	20.6	17.5	15.9	3
36.8	33.7	30.5	27.3	24.2	22.9	4
42.8	39.7	36.5	33.3	30.2	28.9	5

Riegel Produktnummer					Schließrichtung
Riegelkröpfung positiv		Gestreckter Riegel	Riegelkröpfung negativ		
PT-T409	PT-T209	PT-T009	PT-T209	PT-T409	Ohne Haken
PT-W409	PT-W209	PT-F009	PT-F209	PT-F409	Links
PT-F409	PT-F209	PT-W009	PT-W209	PT-W409	Rechts

Einfacher geht es mit dem "Online Configurator" unter www.southco.com

Werkstoff und Oberfläche

Stahl, verzinkt

1. Suchen Sie im **hellbraunen** Bereich den ermittelten Gesamthaltebereich. Liegt dieser zwischen zwei Werten, so ist der nächst höhere Eintrag zu wählen.
Hinweis: Wiederholen sich Werte in der Tabelle, so sollte für den gegebenen Haltebereich das jeweils kürzere Gehäuse gewählt werden.

2. Ausgehend von diesem Wert prüfen Sie in gleicher Zeile links im **grauen** Bereich, ob Ihre Türblattstärke im genannten Bereich liegt. Ist dies der Fall, so übernehmen Sie die Referenznummer der Gehäuselänge in die Produktnummer des gewählten Verschlusses.

3. Zurück in die Spalte mit Ihrer Haltebereichsangabe (im **braunen** Bereich) finden Sie unterhalb im **grünen** Bereich dieser Spalte die Produktnummern passender Riegel.

4. Wählen Sie im **blauen** Bereich die Zeile für die benötigte Riegelausführung und -länge, um zurück dem grünen Bereich die Produktnummer des Riegels zu entnehmen.

Riegel

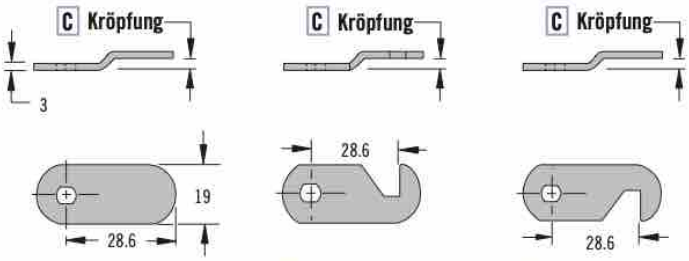

S T - ohne Haken | S F - Haken Typ 1 | S W - Haken Typ 2

NATÜRLICHE GRÖSSE

Bestimmen der Produktnummer

Siehe Tabelle

Verschluss und Riegel sind separat zu bestellen

Riegelproduktnummer (ohne Verschluss)

Verschlussauswahl, siehe Seite 170

S Riegelform
- **T** ohne Haken
- **F** Haken Typ 1
- **W** Haken Typ 2

PT - S C 09

C Riegelkröpfung
- **0** Gestreckt
- **2** 3.2
- **4** 6.4

Serie	Riegelform T ohne Haken		
	A	B	C
Standard	19	28.6	3

Weitere Optionen erhältlich. Ausführliche Daten, Montageanleitungen und Produktnummern unter

INFO CLIC www.southco.com/PT

southco® CONNECT · CREATE · INNOVATE

Alle Maße in Millimeter, falls nicht anders angegeben